信号发送模块

特点

高消光比

高对比度

高同轴度&重复性好

应用

量子通信系统

规格

参数	单位	数值	
中心波长	nm	1550	850
工作波长范围	nm	±5	
最小消光比23℃ (From Port 1、2、3、4 to Port 5)	dB	30	
最大插入损耗t 23℃ (Free Space to Fiber, Only for Port 1、2、3、4@Slow Axis)	dB	4.2	4.5
插入损耗23℃ (From Port 1 、2 、3 、4 to Port 5 @ Proper SOP)	%	44±9	43±10
对准公差（Between 1/2 and 3/4）	deg	Max.±2(Typ.±1)	
标称输出光束直径(1/e^2)	mm	0.45(@ 20mm)	0.47(@ 20mm)
最大发散角(Full Angle)	mrad	4.5	2.2
最大一致性(From Port 1、2、3、4 to Free Space)	mrad	0.35	
最大回波损耗	dB	50	
最大传输功率(CW, Total)	mW	100	
最大负载	N	5	
光纤类型		Port 5： Corning SMF-28e Fiber Other Ports: PM1550 Fiber	
工作温度	℃	-5 to + 50	
存储温度	℃	-40 to +85	

使用连接器时，处理功率仅为1W,插损高0.3dB，回损低5dB，消光比低2dB. 连接器键与慢轴对齐。

封装尺寸

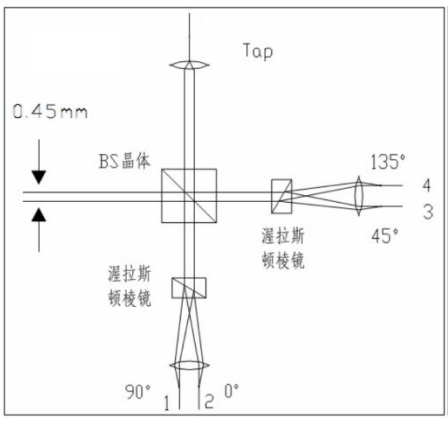

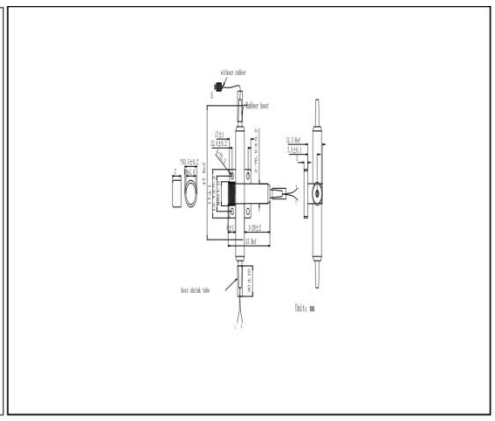

订购信息

SSM-①①①①-②-③-④-⑤

①①①①:波长	②:尾纤类型	③:长度	④:连接头	②: Tap端口对准类型
0850=850nm	1=250um bare fiber	H=0.5m	0=None	1=Slow Axis Aligned to Port 2
1550=1550nm	2=900um loose tube	1= 1.0m	1=FC/UPC	2=Slow Axis Aligned to Port 3
SSSS=Specify	S=Specify	S=Specify	2=FC/APC	3=Slow Axis Aligned to Port 1
			S=Specify	4=Slow Axis Aligned to Port 4
				5=SMF-28e on Tap Port